INDUSTRIE-DIESELMOTOR

KUBOTA SUPER MINI SERIE (2-Zylinder)

Z482-E3B

4 EPA Tier

LEISTUNG

9.9 kW/3600 1/min

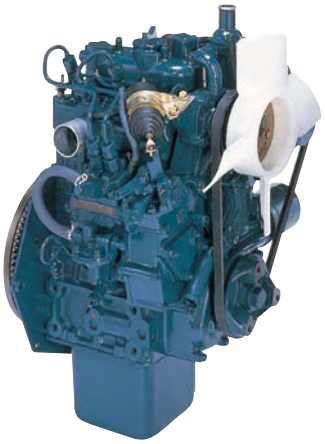

LEISTUNGSKURVE

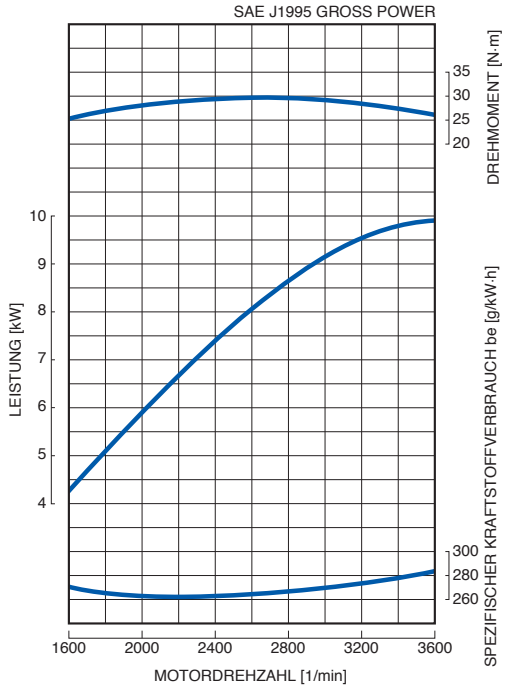

KUBOTA - immer einen Schritt voraus

Umwelt

- Die Kubota Mini Serie - einer der kompaktesten wassergekühlten Industrie-Dieselmotoren auf dem Markt - entspricht den Abgasvorschriften EPA Tier 4. Dies sind die strengsten Abgasvorschriften in dieser Klasse.

Kontinuität

- Seit ihrer Markteinführung vor 25 Jahren wurde die Kubota Super Mini Serie als Antriebsquelle in zahlreichen unterschiedlichen Anwendungen eingesetzt. So hat sie sich als maßgeblicher Standard auf dem Markt der Kompakt-Dieselmotoren durchgesetzt.
- Der Motor Z482 bietet einen nahtlosen Übergang von Tier 2 zu Tier 4, da er vollständig Leistung und Abmessungen der Tier 2 Vorläufermotoren übernimmt.

Technischer Vorsprung

- Kubota's ursprüngliches E-TVCS (Ecology -Three Vortex Combustion System / Dreiwirbel-Verbrennungssystem) wurde verbessert. Die Brennkammer wurde optimiert, um den Partikelausstoß (PM) in dieser kleinen Motorklasse um beachtliche 50% zu reduzieren.

Option

- Eine Vielzahl weiterer Optionen steht zur Verfügung.

Z482-E3B

KUBOTA SUPER MINI SERIE

TECHNISCHE DATEN

Modell		**Z482-E3B**
Abgasrichtlinien		Tier 4
Typ		2-Zylinder stehend, wassergekühlt
Zylinderzahl		2
Bohrung	mm (in)	67 (2.64)
Hub	mm (in)	68 (2.68)
Hubraum	L (cu.in)	0.479 (29.23)
Verbrennungssystem		Wirbelkammer
Ansaugsystem		Saugmotor
Drehzahl	1/min	3600
Leistung: SAE J1995 Gross Power (Industriebetrieb)	kW	9.9
	hp	13.3
	ps	13.5
Drehrichtung		Mit Blick auf Schwungrad gegen Uhrzeigersinn
Ölwannenvolumen	L (gal)	2.5 (0.66)
Starter	V-kW	12-0.8
Lichtmaschine	V-A	12-12.5
Leistung: Standby (Generatorbetrieb)	kW	8.9
	hp	11.9
	ps	12.1
Leistung: Dauerbetrieb (Generatorbetrieb)	kW	8.1
	hp	10.9
	ps	11.0
Länge	mm (in)	360.6 (14.20)
Breite	mm (in)	404.0 (15.91)
Höhe (1)	mm (in)	564.1 (22.21)
Höhe (2)	mm (in)	219.0 (8.62)
Trockengewicht	kg (lb)	53.1 (117.1)

*Technische Änderungen vorbehalten
*Trockengewicht basiert auf einer Standard-Spezifikation
*SAE J1995 Gross Power: Einstündige Nennleistung ohne Lüfter, Luftfilter, Schalldämpfer, mit Lichtmaschine (ohne Last)

ABMESSUNGEN

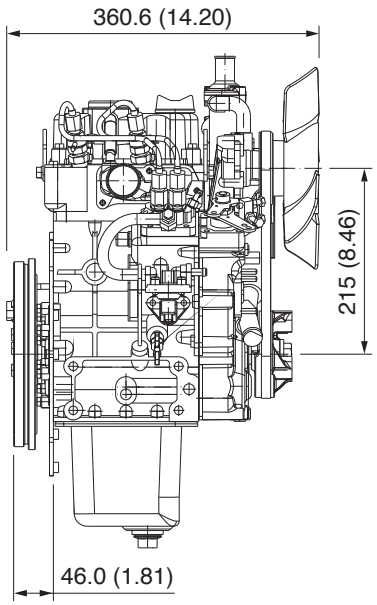

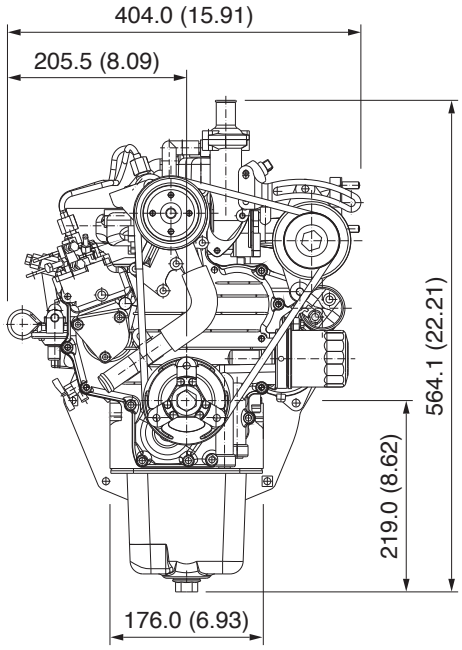

I.M.A. H.-D. Gröschler GmbH
Westring 41
Industriegebiet Asemissen
D-33818 Leopoldshöhe

Telefon: 0 52 02 / 98 75 - 0
Telefax: 0 52 02 / 98 75 - 15
Internet: www.i-m-a.de
E-mail: info@i-m-a.de

INDUSTRIE MOTOREN AGGREGATE